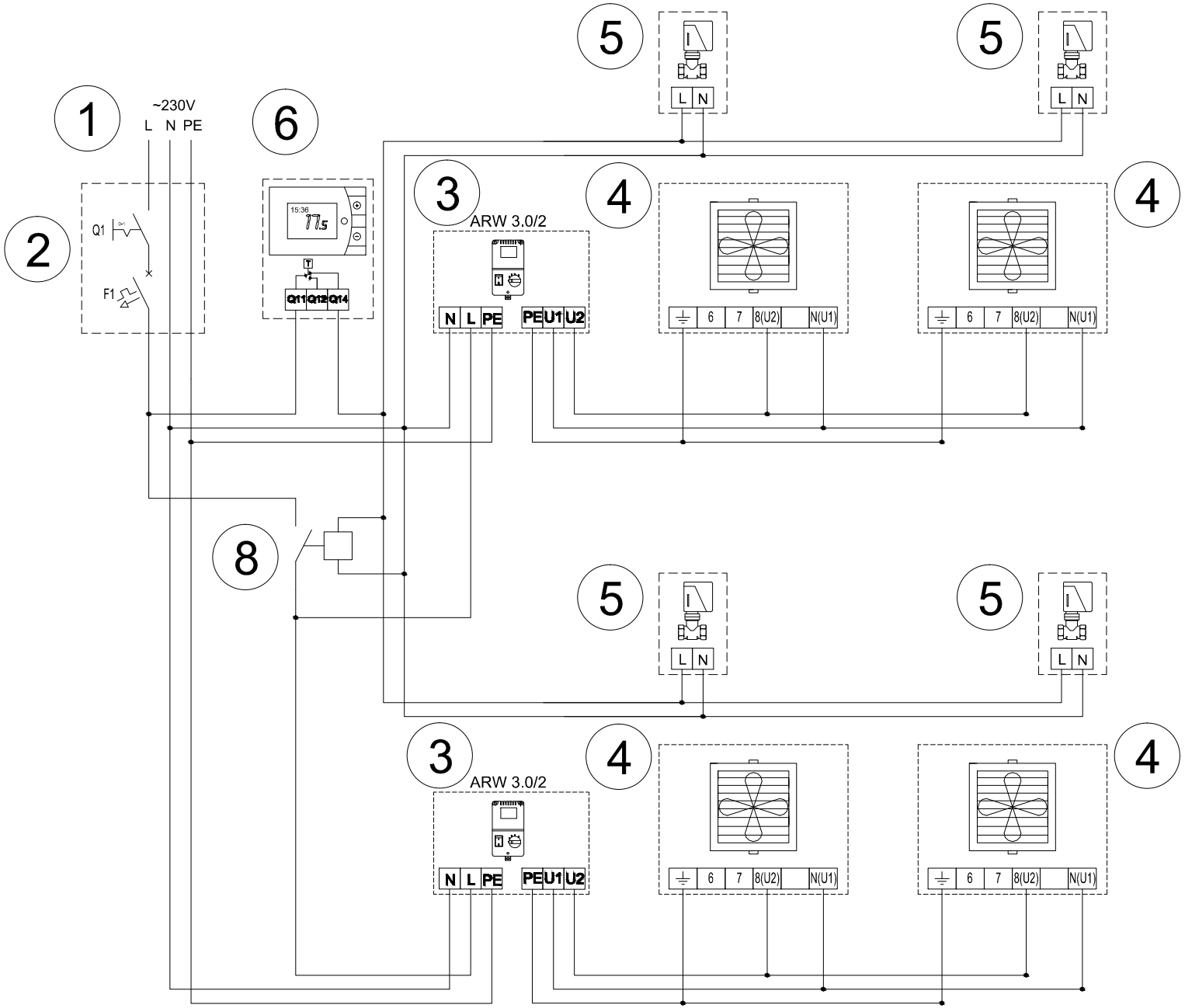
1
~230V
L N PE
2
Q1
F1
6
15:36
17.5
Q11 Q12 Q14
3
ARW 3.0/2
N L PE
PE U1 U2
4
6 7 8(U2) N(U1)
5
L N
8
3
ARW 3.0/2
N L PE
PE U1 U2
4
6 7 8(U2) N(U1)
5
L N